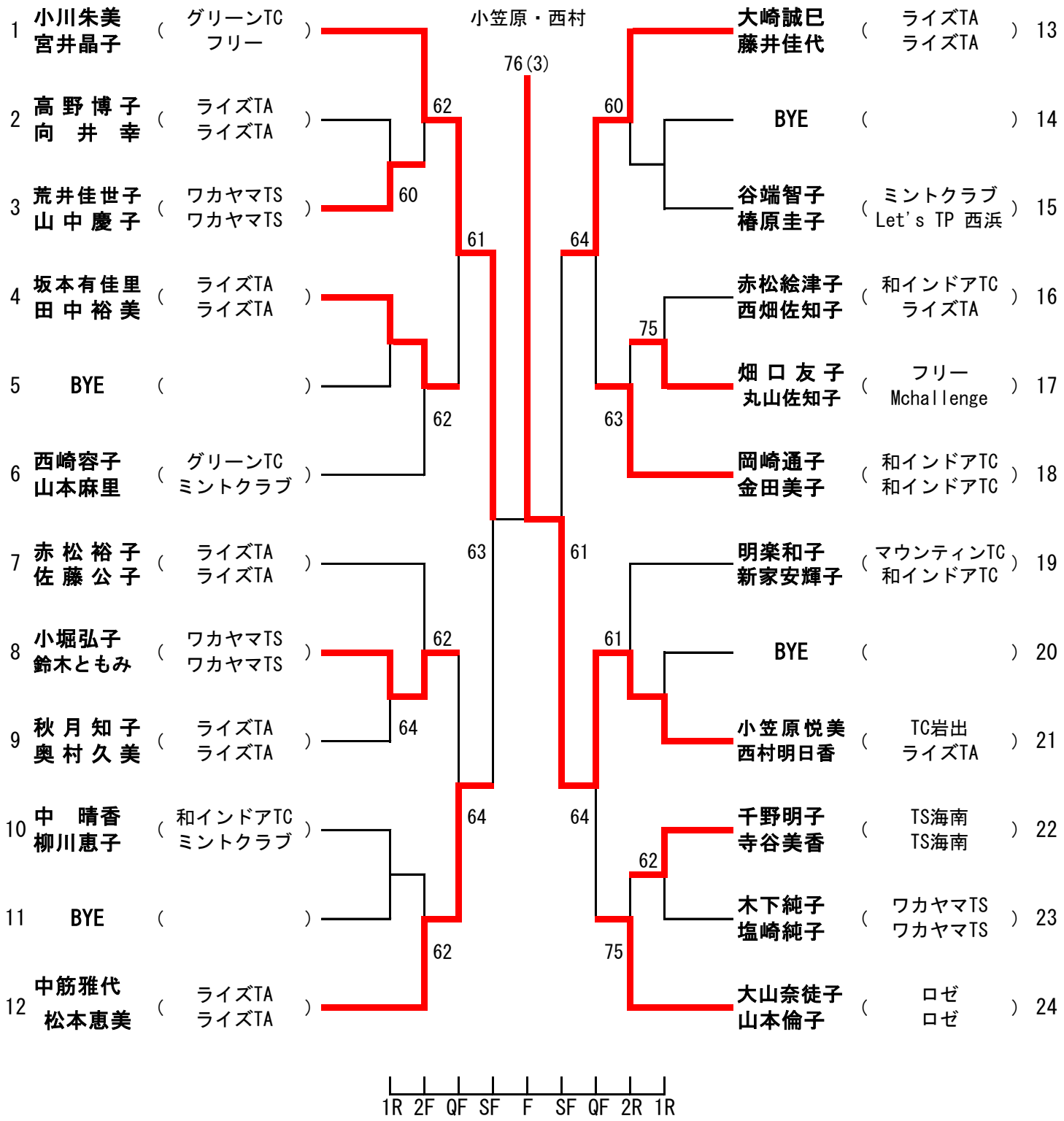ヨネックスレディースチャレンジカップ2019和歌山大会ステップアップクラス