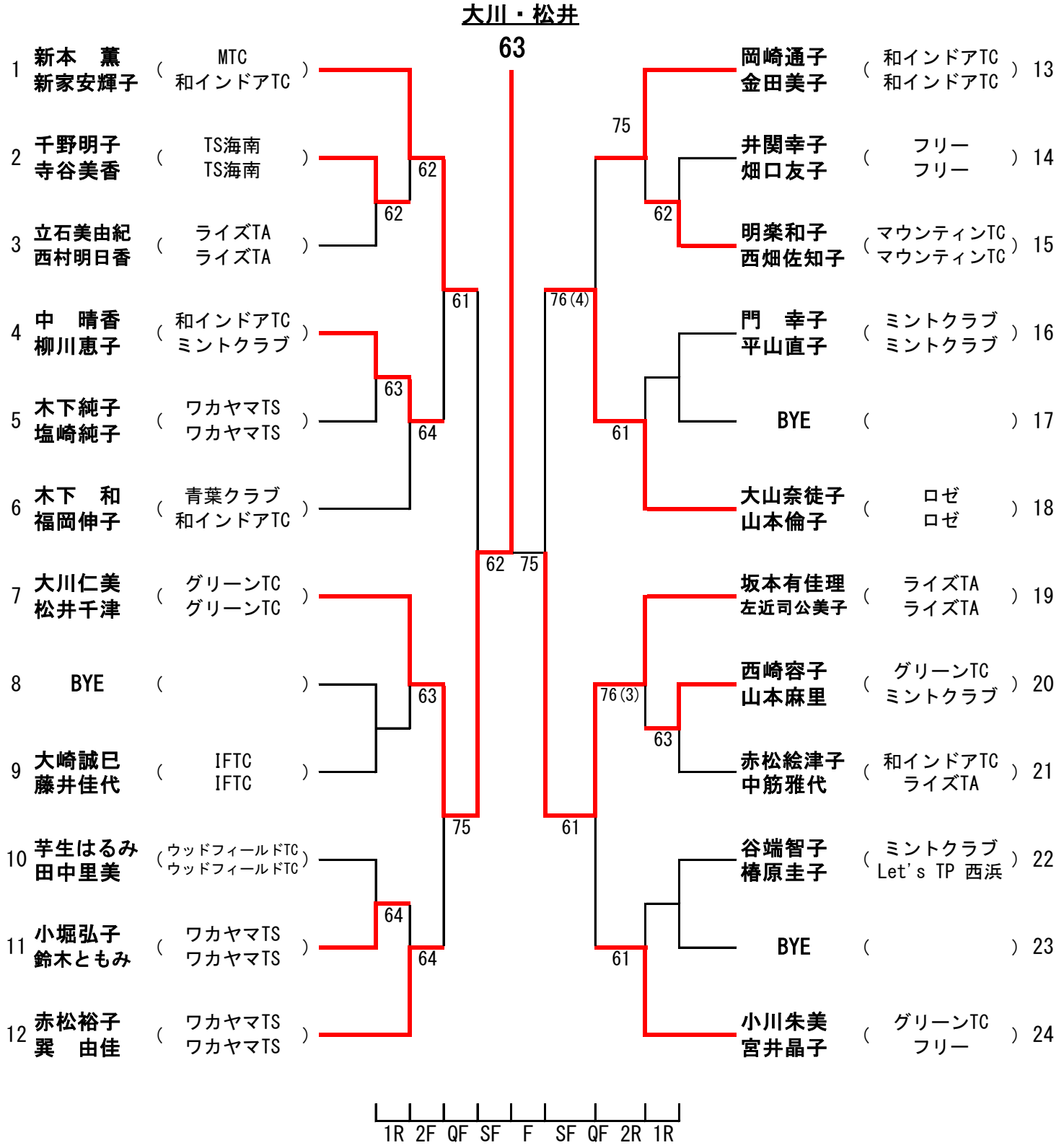ヨネックスレディースチャレンジカップ2018和歌山大会ステップアップクラス