レインボーA級

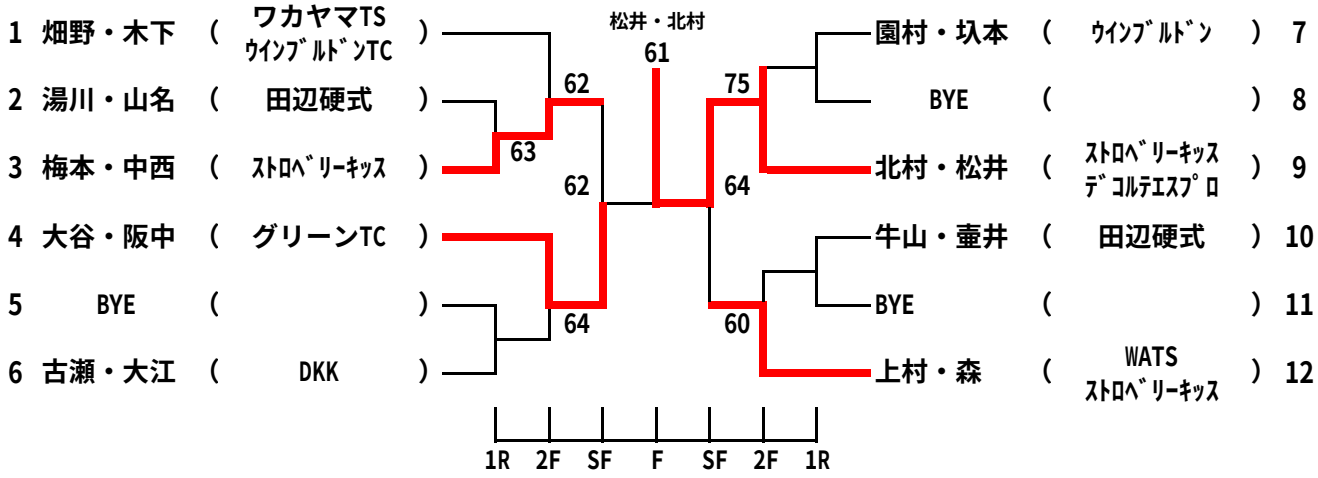
1 畑野・木下 (ワカヤマTS ｳｲﾝﾌﾞﾙﾄﾞﾝTC)
2 湯川・山名 (田辺硬式)
3 梅本・中西 (ｽﾄﾛﾍﾞﾘｰｷｯｽ)
4 大谷・阪中 (グリーンTC)
5 BYE ( )
6 古瀬・大江 (DKK)
松井・北村
61
62
63
62
64
75
64
60
園村・圦本 (ｳｲﾝﾌﾞﾙﾄﾞﾝ) 7
BYE ( ) 8
北村・松井 (ｽﾄﾛﾍﾞﾘｰｷｯｽ ﾃﾞｺﾙﾃｴｽﾌﾟﾛ) 9
牛山・壷井 (田辺硬式) 10
BYE ( ) 11
上村・森 (WATS ｽﾄﾛﾍﾞﾘｰｷｯｽ) 12
1R 2F SF F SF 2F 1R